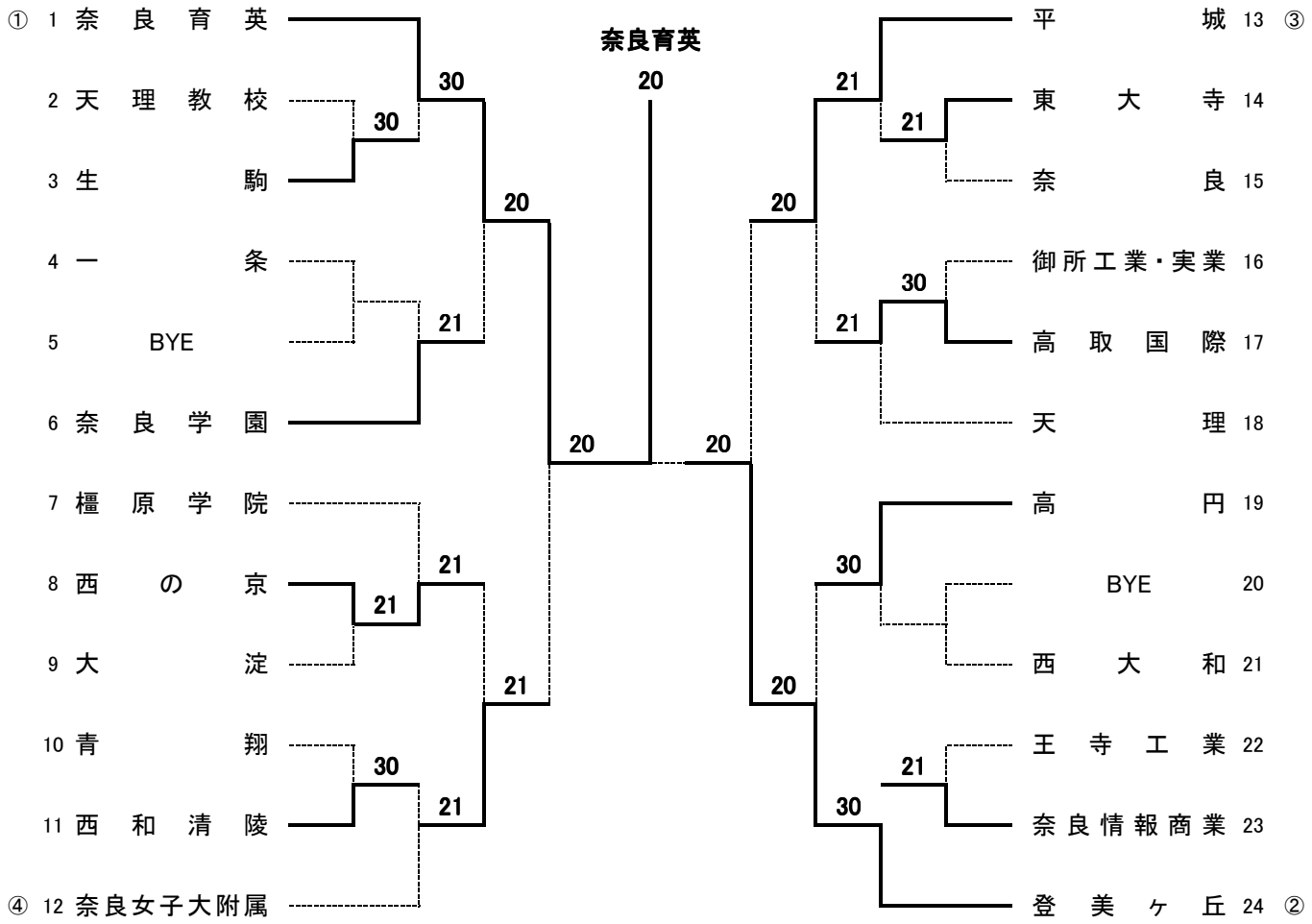平成20年度　全国高等学校総合体育大会奈良県予選　兼
第98回全国高等学校テニス選手権大会奈良県予選
男子団体