平成21年度　全国総合体育大会奈良県予選（テニスの部）
男子ダブルス（Ⅰ）

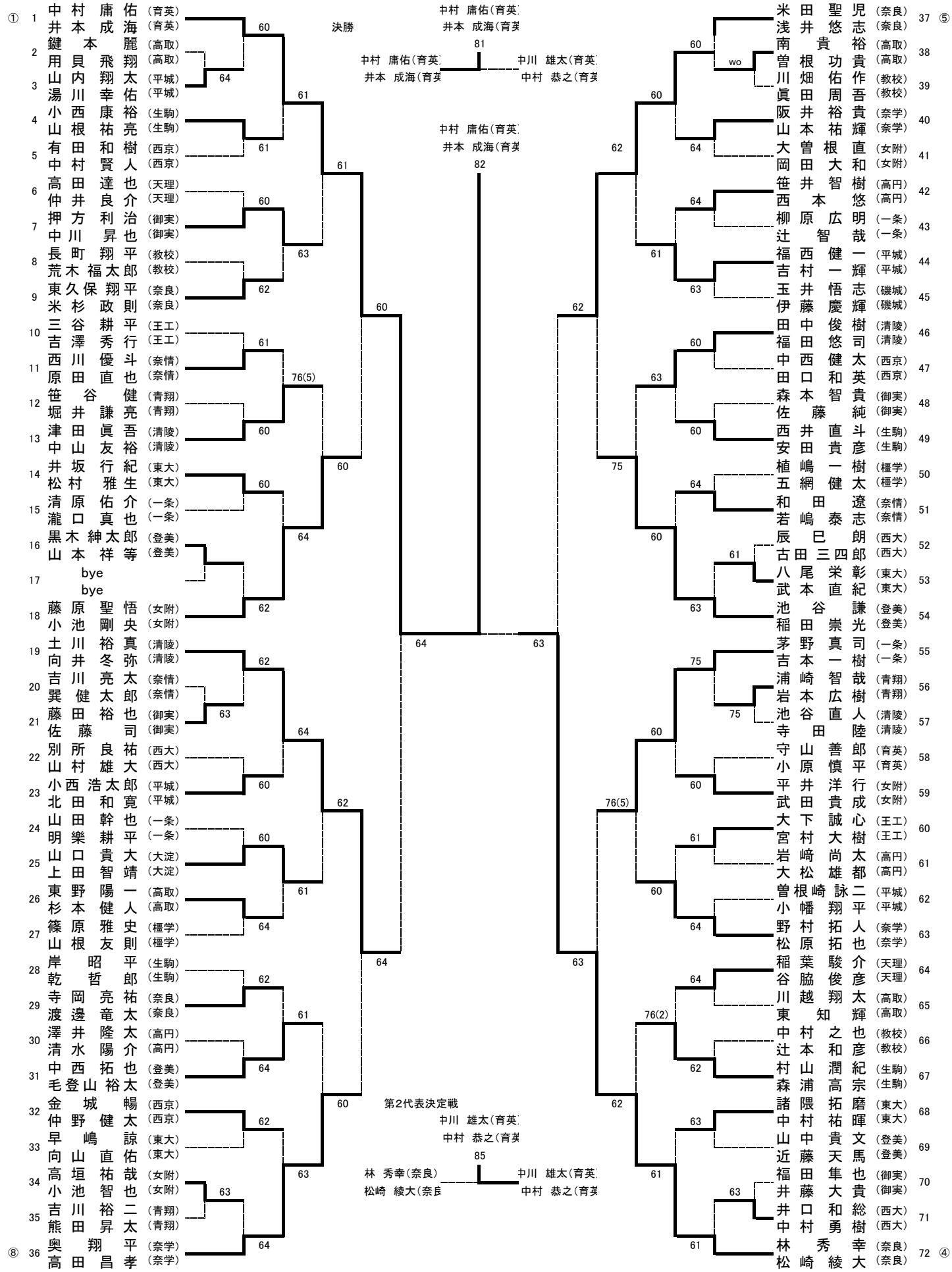

平成21年度　全国総合体育大会奈良県予選（テニスの部）
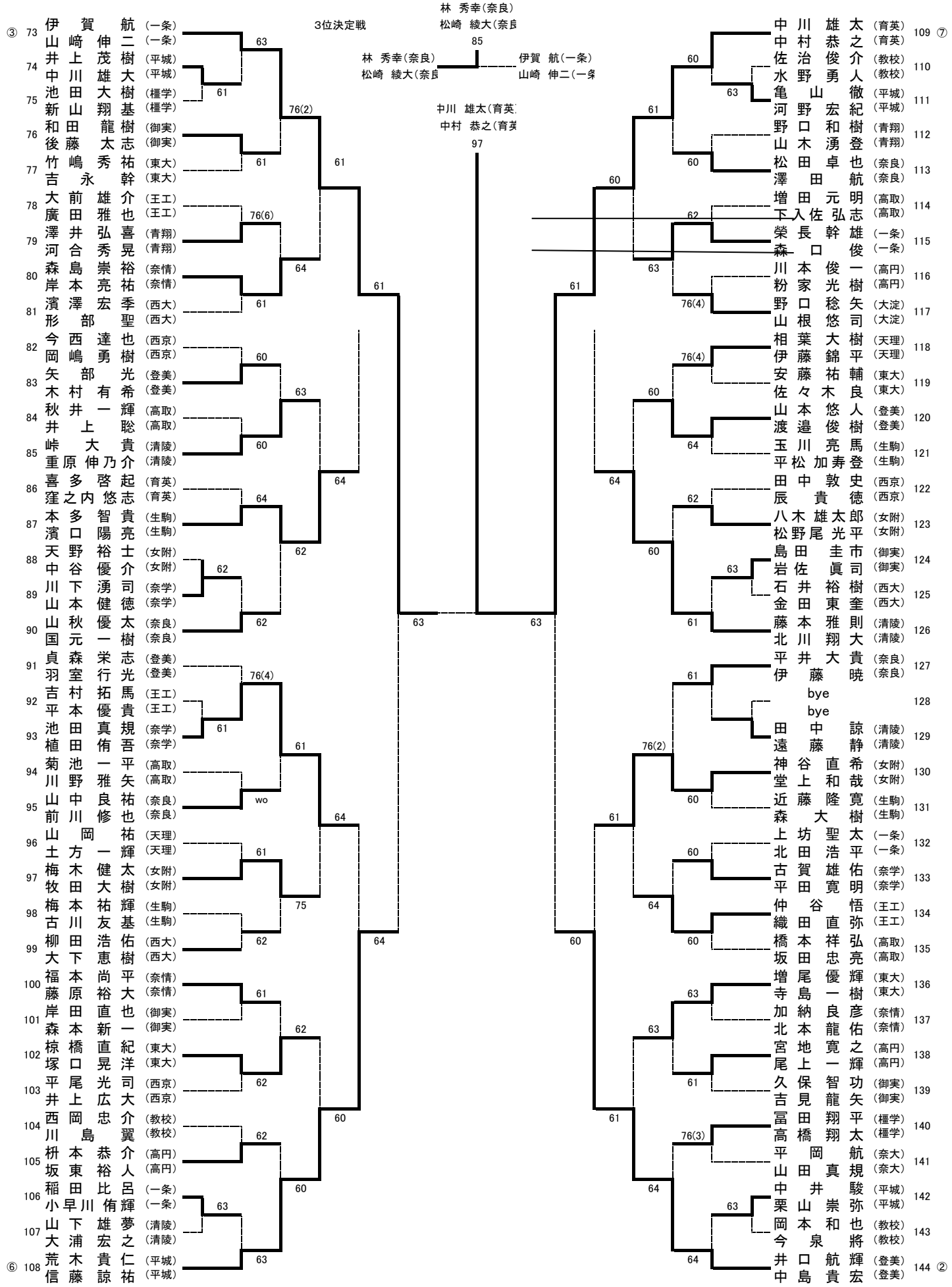
男子ダブルス（Ⅱ）