平成21年度　全国総合体育大会奈良県予選（テニスの部）

女子シングルスⅠ

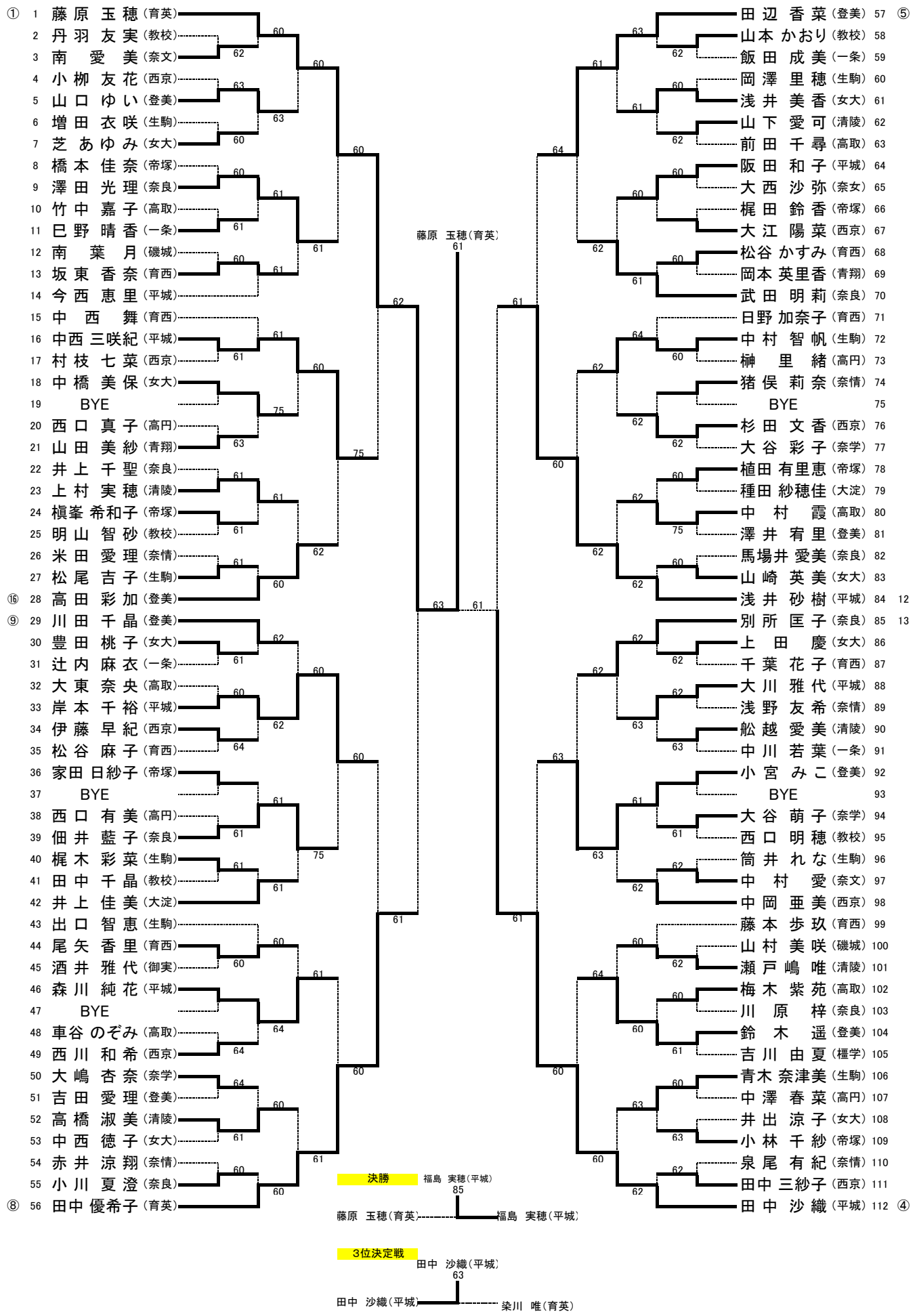

平成21年度　全国総合体育大会奈良県予選（テニスの部）
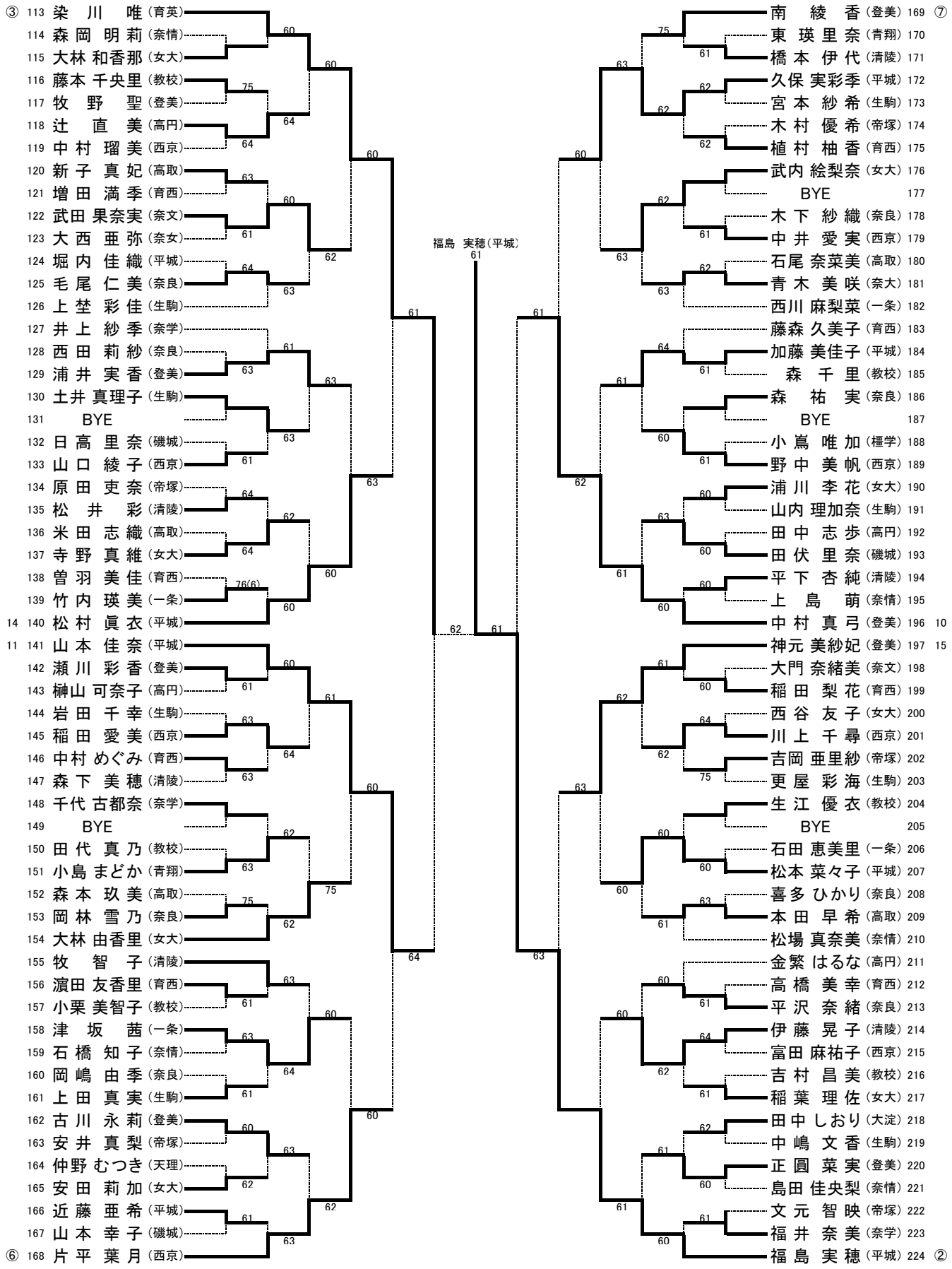
女子シングルスⅡ