平成21年度　近畿高等学校テニス大会奈良県予選
男子ダブルス（Ⅰ）

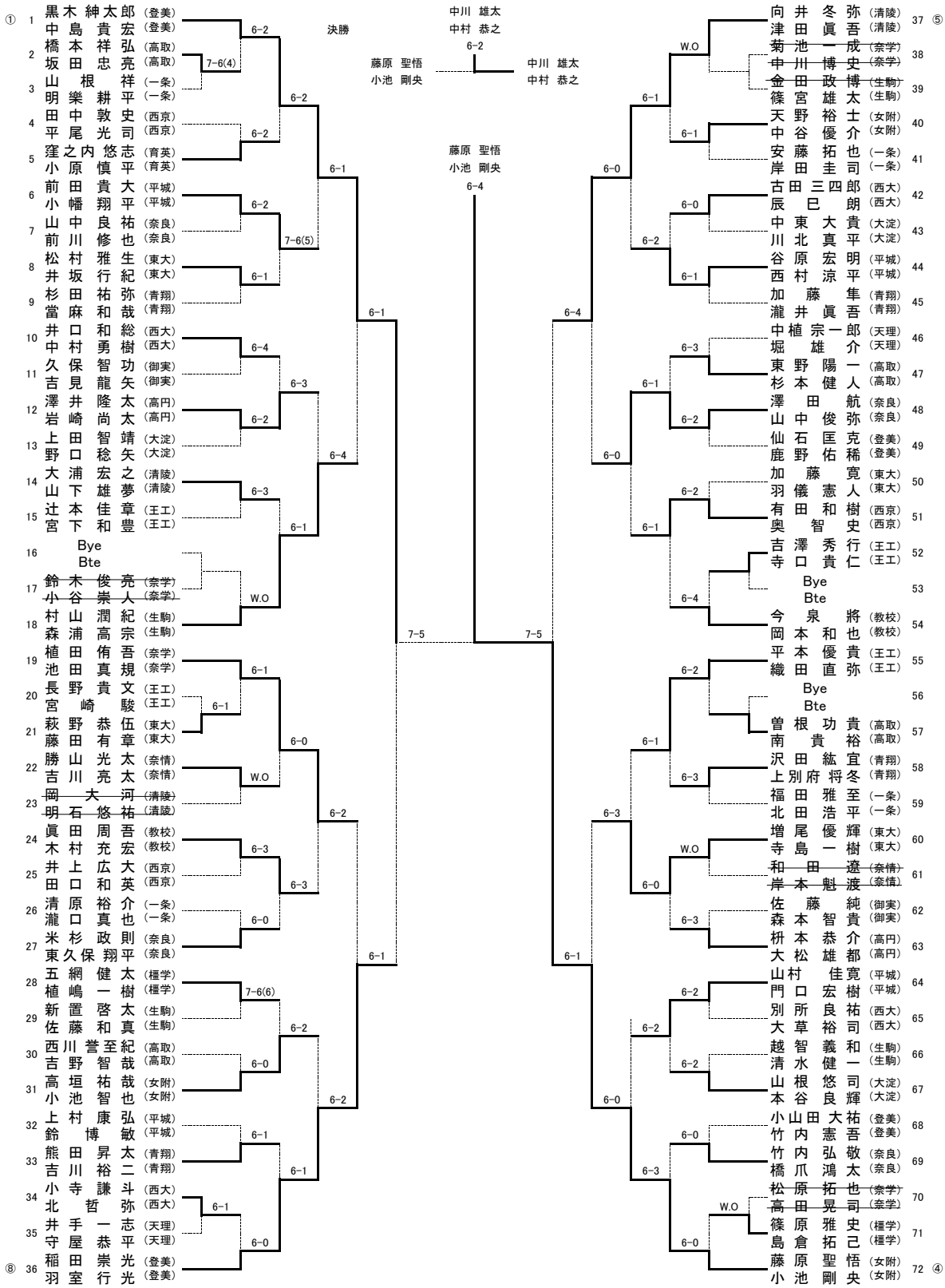

平成21年度 近畿高等学校テニス大会奈良県予選
男子ダブルス（Ⅱ）

③ 73 奥 翔平（奈学）／高田昌孝（奈学）
74 山岡祐（天理）／谷脇俊彦（天理）
75 福田隼也（御実）／井藤大貴（御実）
76 松岡準（一条）／金澤友祐（一条）
77 ~~遠藤静（清陵）／松下祐樹（清陵）~~
78 濱澤宏季（西大）／形部聖（西大）
79 原田嘉理（教校）／山本要（教校）
80 篠原温（登美）／辻恵太（登美）
81 奥利貴（磯城）／仰智広（磯城）
82 谷脇一哉（平城）／吉村一輝（平城）
83 ~~安田貴彦（生駒）／西井直斗（生駒）~~
84 西出智貴（東大）／徳永翔（東大）
85 前田和也（高取）／北岡流星（高取）
86 坂口理久（奈良）／寺岡亮祐（奈良）
87 赤木湧祐（王工）／塩谷誠志（王工）
88 山木湧登（青翔）／野口和樹（青翔）
89 Bye／Bte
90 梅木健太（女附）／神谷直希（女附）
91 河合秀晃（青翔）／澤井弘喜（青翔）
92 菊池秀訓（西京）／春里周平（西京）
93 ~~中津直也（奈学）／林原一樹（奈学）~~
94 岸本亮裕（奈情）／森島崇裕（奈情）
95 ~~小西克典（橿学）／森下洋行（橿学）~~
96 福田悠司（清陵）／池田航基（清陵）
97 国見祐輔（大淀）／林託也（大淀）
98 前田智史（高円）／清水陽介（高円）
99 矢部光（登美）／木村有希（登美）
100 渡邊竜太（奈良）／三原健史（奈良）
101 牧田大樹（女附）／武田貴成（女附）
102 森寿和（一条）／田窪慎一郎（一条）
103 内本雅喜（西大）／光武直哉（西大）
104 安藤裕輔（東大）／矢野一路（東大）
105 堀口大樹（王工）／柳井政洋（王工）
106 用貝飛翔（高取）／鍵本麗（高取）
107 大浦紀頼（生駒）／飯田晃司（生駒）
⑥ 108 信藤諒祐（平城）／栗山崇弥（平城）

109 ⑦ 浅井悠志（奈良）／神鳥拓也（奈良）
110 岡田大和（女附）／大曽根直（女附）
111 寺田陸（清陵）／新谷誓也（清陵）
112 玉井宏忠（王工）／廣田雅也（王工）
113 松井和樹（西京）／森琢也（西京）
114 小倉悠治（高円）／西岡拓哉（高円）
115 平野裕大（高取）／松谷偉音（高取）
116 森口俊（一条）／西澤優（一条）
117 中村侑暉（東大）／諸隈拓磨（東大）
118 山中貴文（登美）／近藤天馬（登美）
119 森浦公喜（生駒）／高澤靖（生駒）
120 岩本広樹（青翔）／浦崎智哉（青翔）
121 金田東奎（西大）／石井裕樹（西大）
122 森本新一（御実）／岸田直也（御実）
123 籠島清介（橿学）／箱崎文也（橿学）
124 堀部泰暉（平城）／鈴木由詩（平城）
125 井ノ本裕輔（大淀）／木場恒志（大淀）
126 ~~阪井裕貴（奈学）／山本祐輝（奈学）~~
127 八尾栄彰（東大）／塚口晃洋（東大）
128 木寺勇斗（天理）／辰巳拓輝（天理）
129 Bye／Bte
130 下入佐弘志（高取）／増田元明（高取）
131 大前雄介（王工）／三谷耕平（王工）
132 鎌塚奨（青翔）／中谷匠吾（青翔）
133 堤友吾（一条）／品川崇（一条）
134 山本建徳（奈学）／川下湧司（奈学）
135 柳田浩佑（西大）／大下恵樹（西大）
136 松田卓也（奈良）／松尾弘毅（奈良）
137 八木雄太郎（女附）／平井洋行（女附）
138 平岡航（奈大）／山田真規（奈大）
139 中川雄大（平城）／佐野翔一（平城）
140 杉田瑞生（登美）／中西拓也（登美）
141 大西達也（生駒）／杉野誠也（生駒）
142 中村賢人（西京）／山本裕介（西京）
143 田中諒（清陵）／池谷直人（清陵）
144 ② 中川雄太（育英）／中村恭之（育英）

中川 雄太
中村 恭之
6-3