平成21年度　近畿高等学校テニス大会奈良県予選

女子ダブルス〔Ⅰ〕

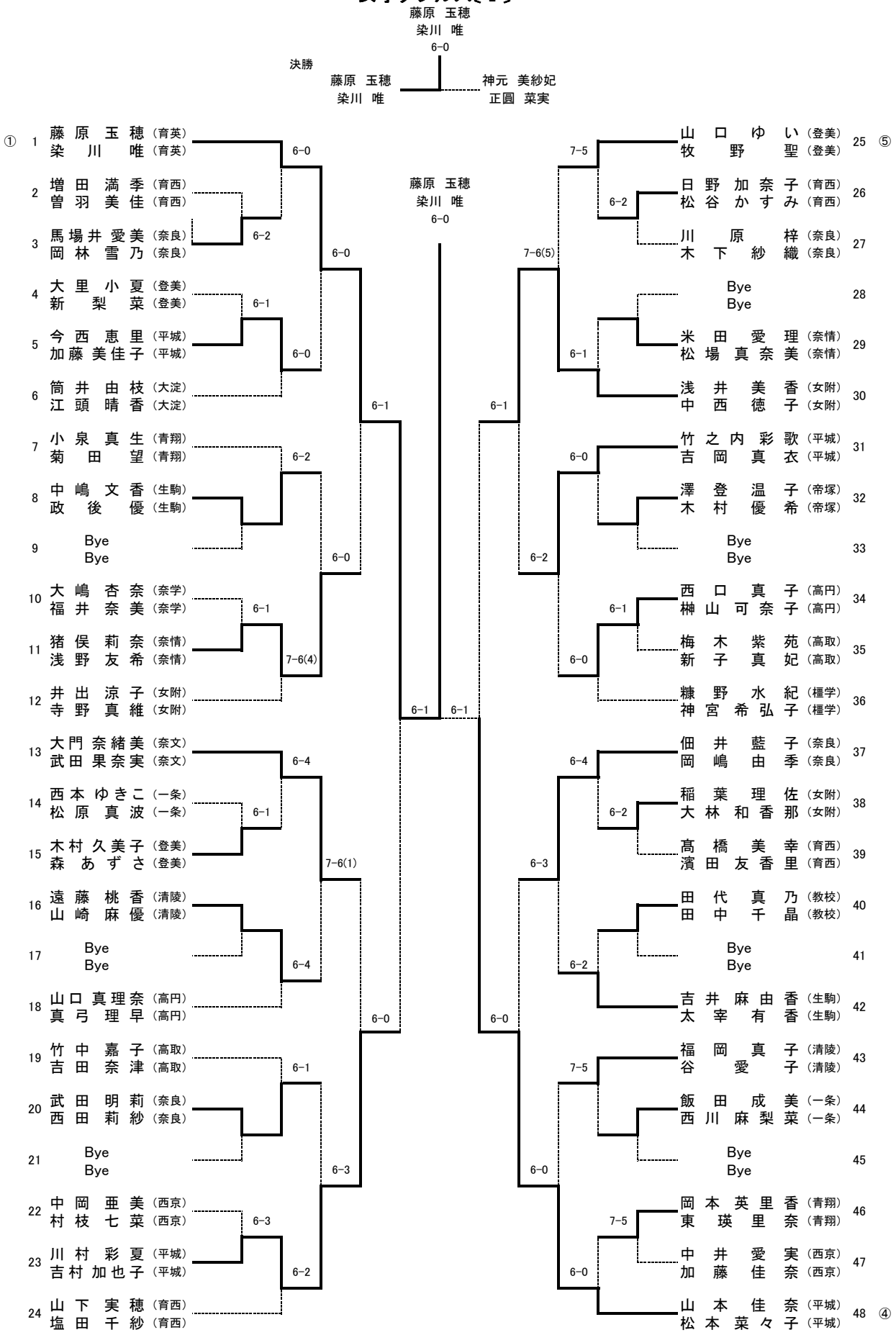
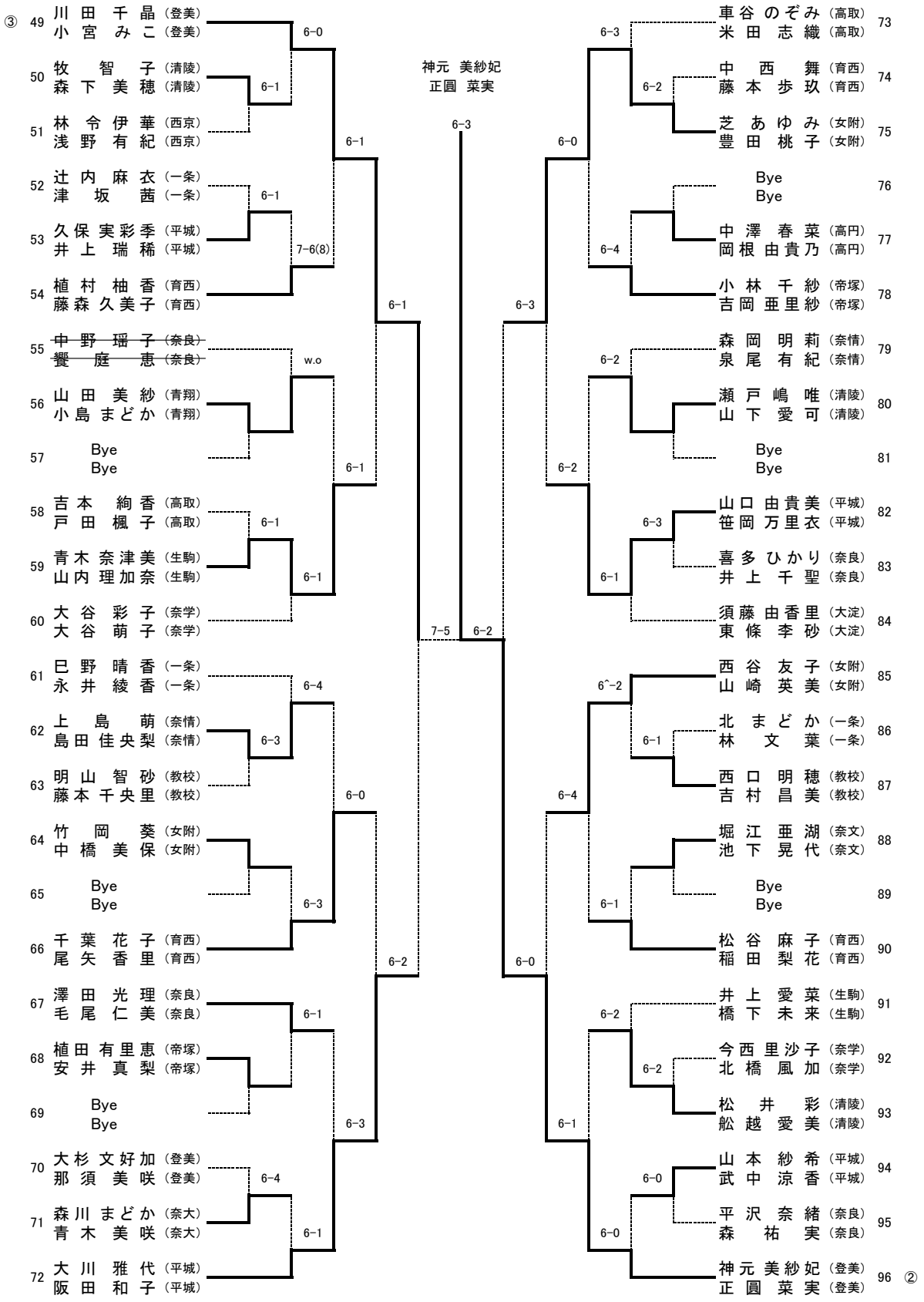
平成21年度　近畿高等学校テニス大会奈良県予選
女子ダブルス〔Ⅱ〕