平成22年度　全国高校総合体育会奈良県予選（テニスの部）

女子ｼﾝｸﾞﾙｽ（Ⅰ）

決勝
藤原（育英）　８－２　田中（育英）

藤原（育英）83

①	1	藤原玉穂	（育英）	
	2	岡根由貴乃	（高円）	
	3	大杉文好加	（登美）	
	4	森岡明莉	（奈情）	
	5	西口明穂	（教校）	
	6	加藤美佳子	（平城）	
	7	山下実穂	（育西）	
	8	今田莉緒	（女大）	
	9	仲野むつき	（天理）	
	10	本田早希	（高取）	
	11	巳野晴香	（一条）	
	12	木村なる美	（大淀）	
	13	毛尾仁美	（奈良）	
	14	大林和香那	（女大）	
	15	北まどか	（一条）	
	16	森下美穂	（清陵）	
	17	土谷萌子	（奈学）	
	18	青木奈津美	（生駒）	
	19	~~梅本彩乃~~	~~（西京）~~	
	20	藤森久美子	（育西）	
	21	小島まどか	（青翔）	
	22	藤本千央里	（教校）	
⑯	23	久保実彩季	（平城）	
⑨	24	辻本美菜	（奈良）	
	25	新梨菜	（登美）	
	26	酒井雅代	（御実）	
	27	永井綾香	（一条）	
	28	浅野有紀	（西京）	
	29	澤登温子	（帝塚）	
	30	~~大屋幸夏~~	~~（高円）~~	
	31	~~田中千晶~~	~~（教校）~~	
	32	藤本歩玖	（育西）	
	33	下村悠花	（平城）	
	34	嶋田真子	（奈学）	
	35	井出涼子	（女大）	
	36	影林絵理	（登美）	
	37	新長恵梨香	（高円）	
	38	谷愛子	（清陵）	
	39	筒井由枝	（大淀）	
	40	太宰有香	（生駒）	
	41	饗庭恵	（奈良）	
	42	阪田和子	（平城）	
	43	大門奈緒美	（奈文）	
	44	大嶋杏奈	（奈学）	
	45	尾矢香里	（育西）	
⑧	46	半田沙也子	（育英）	
	47	正圓菜実	（登美）	⑤
	48	山田理紗子	（育西）	
	49	森祐実	（奈良）	
	50	松井彩	（清陵）	
	51	池口陽子	（西京）	
	52	津坂茜	（一条）	
	53	松崎浩美	（生駒）	
	54	岩川浩子	（奈学）	
	55	森本未来	（女大）	
	56	武中涼香	（平城）	
	57	坂本千佳	（中央）	
	58	北橋風加	（奈学）	
	59	米田志織	（高取）	
	60	高橋美幸	（育西）	
	61	喜多里奈	（帝塚）	
	62	BYE		
	63	山本鈴子	（教校）	
	64	舩越愛美	（清陵）	
	65	山口真理奈	（高円）	
	66	堀江亜湖	（奈文）	
	67	新田郁奈	（女大）	
	68	山口由貴美	（平城）	
	69	小宮みこ	（登美）	⑫
	70	山口ゆい	（登美）	⑬
	71	寺野真維	（女大）	
	72	松谷かすみ	（育西）	
	73	森下結	（教校）	
	74	大谷彩子	（奈学）	
	75	山本紗希	（平城）	
	76	山口綾子	（西京）	
	77	須藤由香里	（大淀）	
	78	松原真波	（一条）	
	79	平沢奈緒	（奈良）	
	80	島田佳央梨	（奈情）	
	81	藤川麻衣	（生駒）	
	82	山田美紗	（青翔）	
	83	榊山可奈子	（高円）	
	84	車谷のぞみ	（高取）	
	85	久保和穂	（奈学）	
	86	木村優希	（帝塚）	
	87	澤田光理	（奈良）	
	88	山崎英美	（女大）	
	89	植村柚香	（育西）	
	90	笹岡万里衣	（平城）	
	91	遠藤桃香	（清陵）	
	92	神元美紗妃	（登美）	④

3位決定戦
正圓(登美)　１－８　染川（育英）

平成22年度　全国高校総合体育会奈良県予選（テニスの部）
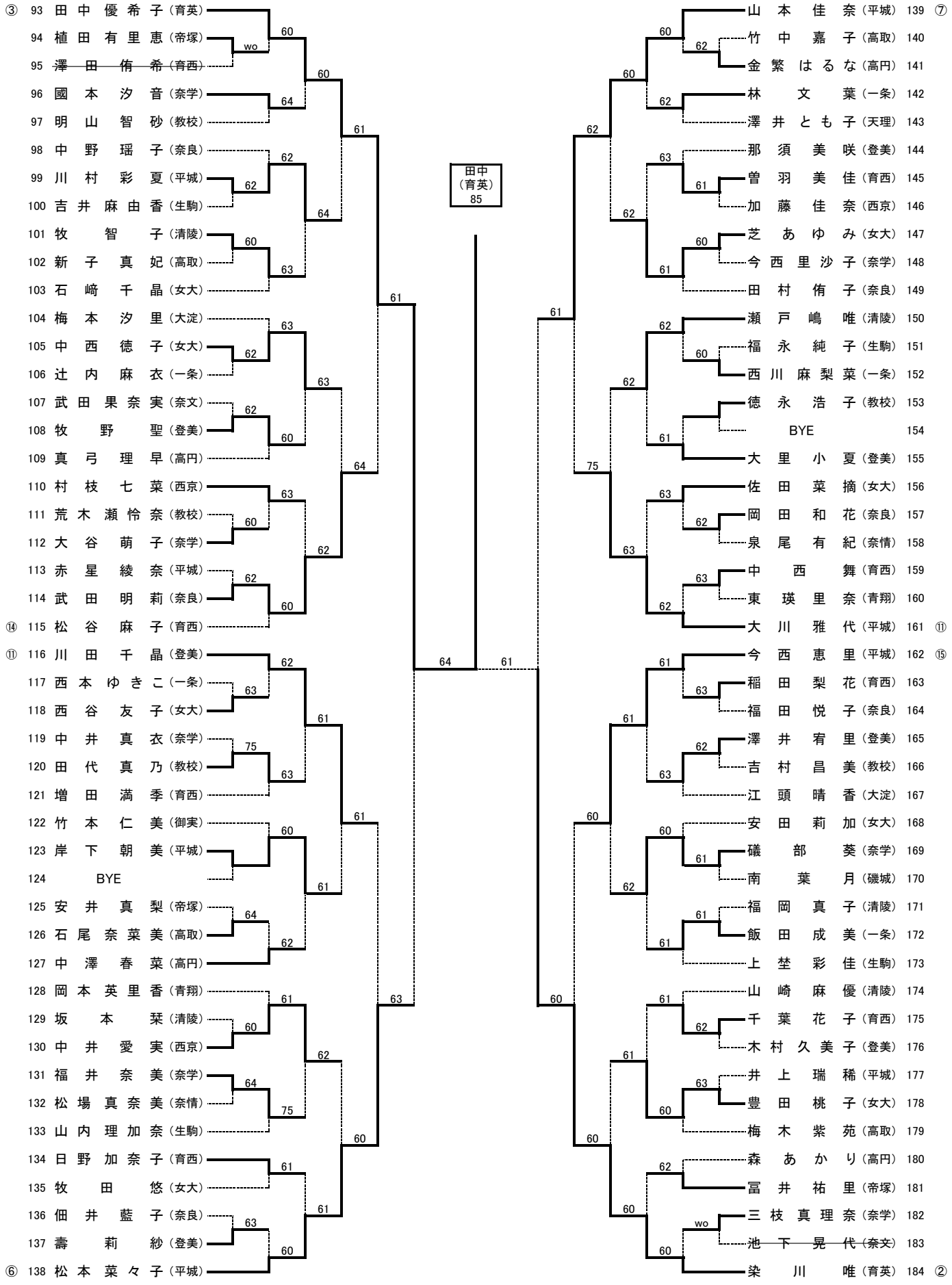
女子ｼﾝｸﾞﾙｽ（Ⅱ）