平成22年度　近畿高等学校テニス大会奈良県予選

女子ｼﾝｸﾞﾙｽ（Ⅰ）

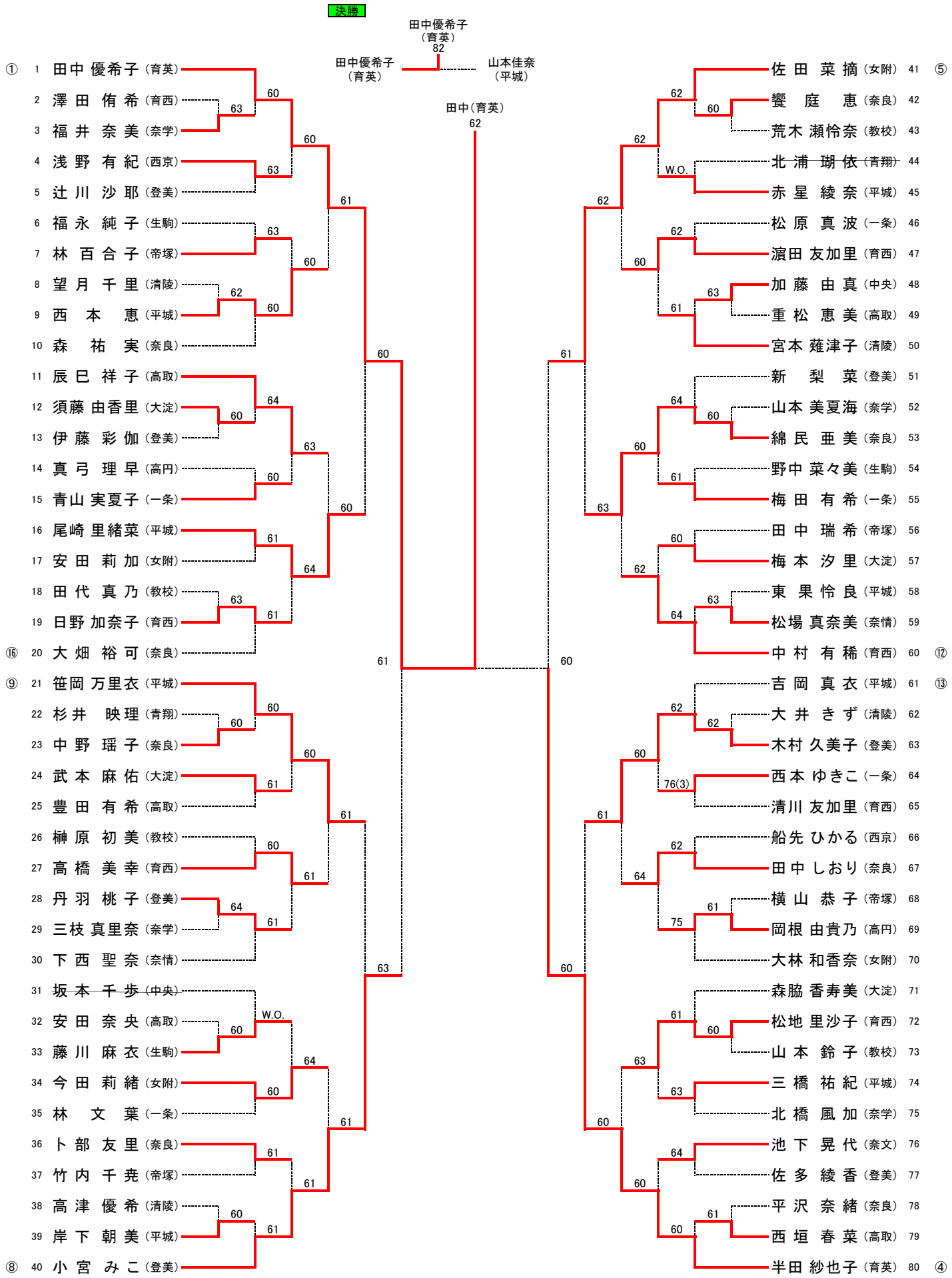

平成22年度　近畿高等学校テニス大会奈良県予選
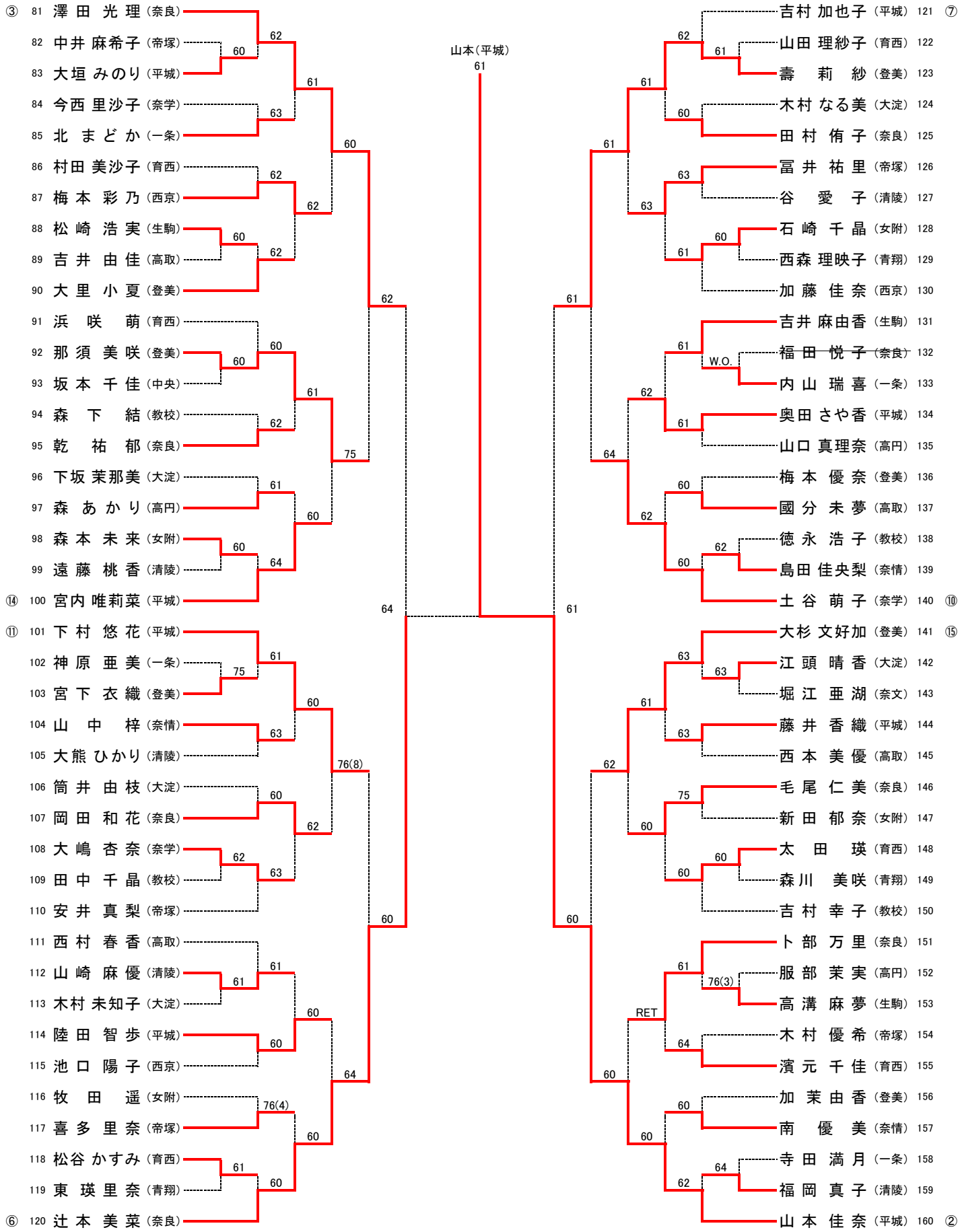
女子ｼﾝｸﾞﾙｽ（Ⅱ）