18才以下女子ダブルス(1)

決勝戦

1	田中 優希子 半田 紗也子	(育英)	岸下・笹岡 84	岸下 朝美 笹岡 万里衣	(平城) 96

シード順位					シード順位
①	1	田中 優希子 (育英) 半田 紗也子 (育英)		西本 恵 (平城) 吉村 加也子 (平城)	25 ⑤
	2	林 百合子 (帝塚) 櫟 あゆみ (帝塚)		國本 汐音 (奈学) 山本 美夏海 (奈学)	26
	3	綿民 亜美 (奈良) 岡田 和花 (奈良)		戸尾 まゆみ (帝塚) 喜多 里奈 (帝塚)	27
	4	梅本 彩乃 (西京) 船先 ひかる (西京)		大林 和香那 (女附) 牧田 悠 (女附)	28
	5	北浦 瑚依 (青翔) 杉井 映理 (青翔)		廣田 奈都美 (育西) 南 佳奈 (育西)	29
	6	木村 久美子 (登美) 丹羽 桃子 (登美)		吉村 幸子 (天教) 榊原 初美 (天教)	30
	7	木村 未知子 (大淀) 森脇 香寿美 (大淀)		吉井 麻由香 (生駒) 太宰 有香 (生駒)	31
	8	大垣 みのり (平城) 奥田 さや香 (平城)		江頭 晴香 (大淀) 筒井 由枝 (大淀)	32
	9	BYE BYE		BYE BYE	33
	10	森岡 美妃 (生駒) 畠山 智佳 (生駒)		堀江 亜湖 (奈文) 池下 晃代 (奈文)	34
	11	高橋 美幸 (育西) 荒木 友加里 (育西)		大井 きず (清陵) 望月 千里 (清陵)	35
⑯	12	西本 美優 (高取) 安田 奈央 (高取)		新 梨 菜 (登美) 大里 小夏 (登美)	36 ⑫
⑨	13	久保 和穂 (奈学) 礒部 葵 (奈学)		松原 真波 (一条) 梅田 有希 (一条)	37 ⑬
	14	山本 奈弥 (清陵) 福岡 真子 (清陵)		森 あかり (高円) 服部 茉実 (高円)	38
	15	岩崎 夏子 (生駒) 横山 愛 (生駒)		田中 しおり (奈良) 卜部 万里 (奈良)	39
	16	山中 梓 (奈情) 下西 聖奈 (奈情)		藤井 香織 (平城) 東 果怜良 (平城)	40
	17	山中 宏華 (奈登) 宮本 夏帆 (奈登)		BYE BYE	41
	18	田中 千晶 (天教) 徳永 浩子 (天教)		梅本 汐里 (大淀) 下坂 茉那美 (大淀)	42
	19	北 まどか (一条) 内山 瑞喜 (一条)		福永 純子 (生駒) 藤川 麻衣 (生駒)	43
	20	乾 祐郁 (奈良) 卜部 友里 (奈良)		辰巳 祥子 (高取) 重松 恵美 (高取)	44
	21	坪田 真奈 (女附) 吉岡 采音 (女附)		清川 友加里 (育西) 村田 美沙子 (育西)	45
	22	中村 都沙 (育西) 合田 奈々緒 (育西)		浅野 有紀 (西京) 池口 陽子 (西京)	46
	23	赤星 綾奈 (平城) 吉岡 真衣 (平城)		北橋 風加 (奈学) 今西 里沙子 (奈学)	47
⑧	24	大杉 文好加 (登美) 那須 美咲 (登美)		小宮 みこ (登美) 壽 莉紗 (登美)	48 ④

1R	2R	3R	4R	5R	SF	5R	4R	3R	2R	1R
田中・半田 60	田中・半田 60	田中・半田 61	田中・半田 63	田中・半田 82	小宮・壽 63	新・大里 76(0)	新・大里 64	新・大里 60	大井・望月 62	西本・吉村 60
綿民・岡田 61	田中・半田 60	大垣・奥田 63	山本・福岡 75			小宮・壽 60	小宮・壽 60	藤井・東 63	田中・卜部 62	國本・山本 75
梅本・船先 63	梅本・船先 63	山本・福岡 60	赤星・吉岡 63					小宮・壽 60	藤井・東 75	大林・牧田 61
大垣・奥田 61	大垣・奥田 61	赤星・吉岡 60							清川・村田 62	吉井・太宰 64
高橋・荒木 61	高橋・荒木 61								北橋・今西 64	田中・卜部 62
山本・福岡 60	山本・福岡 75									
山中・宮本 64	田中・徳永 62									
北・内山 76(4)	北・内山 63									
赤星・吉岡 62	赤星・吉岡 63									

優勝	96	岸下・笹岡	(平城)
2位	1	田中・半田	(育英)
3位	48	小宮・壽	(登美)
3位	49	山本・陸田	(平城)

18才以下女子ダブルス（2）

順位戦

48	小宮 みこ 壽 莉紗	（登美）	97	山本 佳奈 陸田 智歩	（平城） 49

第2代表戦

1	田中 優希子 半田 紗也子	（育英）	85	山本 佳奈 陸田 智歩	（平城） 49

シード順位

③	49	山本 佳奈	（平城）
		陸田 智歩	（平城）
	50	岡嶋 梨央	（奈良）
		稲垣 玲	（奈良）
	51	高溝 麻夢	（生駒）
		吉本 有里	（生駒）
	52	吉井 由佳	（高取）
		豊田 有希	（高取）
	53	加藤 佳奈	（西京）
		駒田 詩乃	（西京）
	54	遠藤 桃香	（清陵）
		高津 優希	（清陵）
	55	大嶋 杏奈	（奈学）
		福井 奈美	（奈学）
	56	新長 恵梨香	（高円）
		真弓 理早	（高円）
	57	BYE	
		BYE	
	58	浜咲 萌	（育西）
		松地 里沙子	（育西）
	59	石崎 千晶	（女附）
		安田 莉加	（女附）
⑭	60	林 文葉	（一条）
		西本 ゆきこ	（一条）
⑪	61	宮下 衣織	（登美）
		平岡 梓	（登美）
	62	肥田 佳奈	（奈登）
		狩谷 双葉子	（奈登）
	63	阿武 美希	（平城）
		八木 紗代	（平城）
	64	児玉 悠	（奈学）
		藤井 美希	（奈学）
	65	BYE	
		BYE	
	66	中村 有稀	（育西）
		日野 加奈子	（育西）
	67	今田 莉緒	（女附）
		佐田 菜摘	（女附）
	68	野中 菜々美	（生駒）
		金子 佐織	（生駒）
	69	加藤 由真	（大央）
		坂本 千歩	（大央）
	70	南 沙季	（帝塚）
		中井 麻希子	（帝塚）
	71	谷 愛子	（清陵）
		山崎 麻優	（清陵）
⑥	72	澤田 光理	（奈良）
		辻本 美菜	（奈良）

シード順位
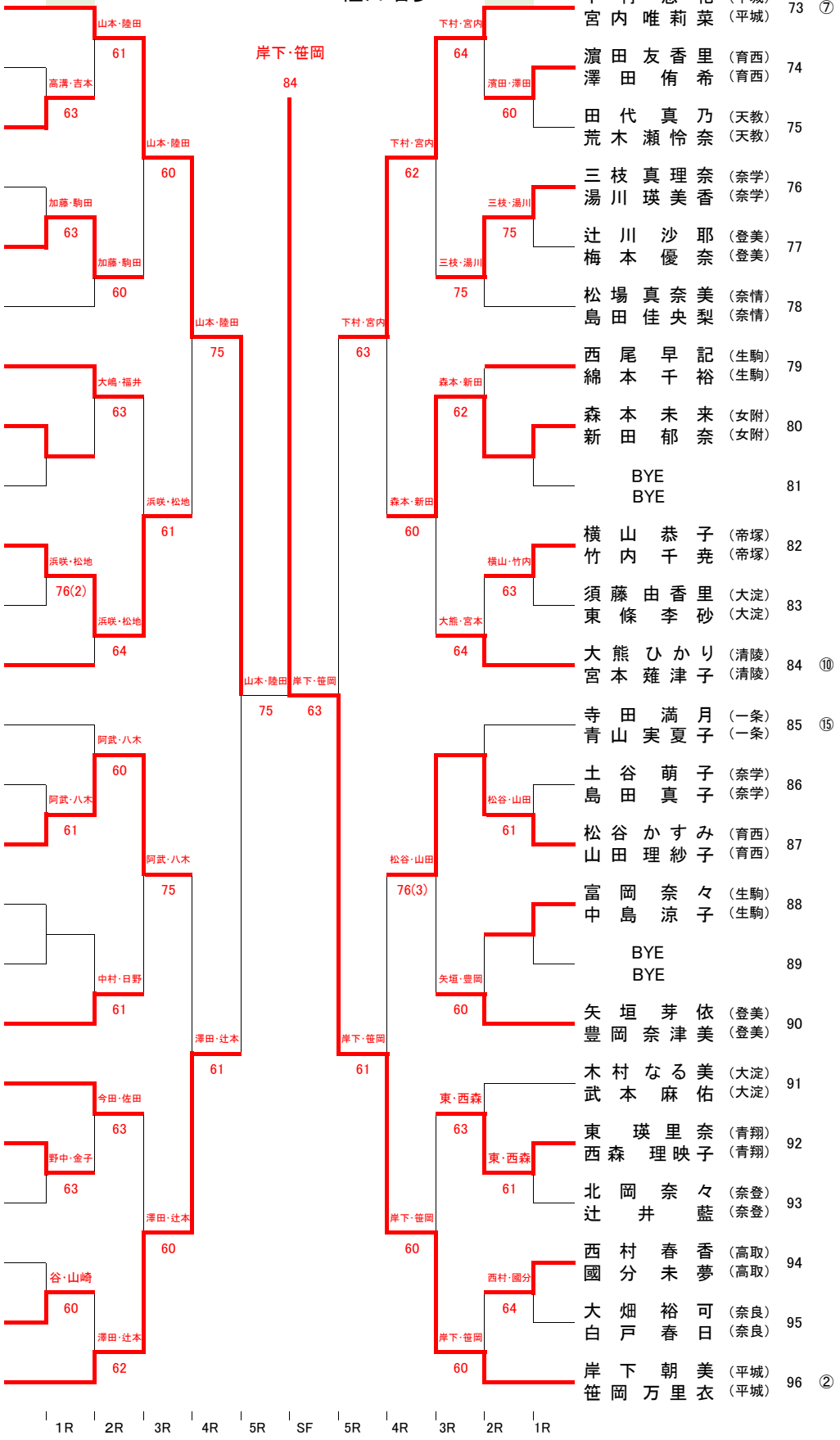
	73	下村 悠花	（平城）
⑦		宮内 唯莉菜	（平城）
	74	濵田 友香里	（育西）
		澤田 侑希	（育西）
	75	田代 真乃	（天教）
		荒木 瀬怜奈	（天教）
	76	三枝 真理奈	（奈学）
		湯川 瑛美香	（奈学）
	77	辻川 沙耶	（登美）
		梅本 優奈	（登美）
	78	松場 真奈美	（奈情）
		島田 佳央梨	（奈情）
	79	西尾 早記	（生駒）
		綿本 千裕	（生駒）
	80	森本 未来	（女附）
		新田 郁奈	（女附）
	81	BYE	
		BYE	
	82	横山 恭子	（帝塚）
		竹内 千尭	（帝塚）
	83	須藤 由香里	（大淀）
		東條 李砂	（大淀）
	84	大熊 ひかり	（清陵）
⑩		宮本 薙津子	（清陵）
	85	寺田 満月	（一条）
⑮		青山 実夏子	（一条）
	86	土谷 萌子	（奈学）
		島田 真子	（奈学）
	87	松谷 かすみ	（育西）
		山田 理紗子	（育西）
	88	富岡 奈々	（生駒）
		中島 涼子	（生駒）
	89	BYE	
		BYE	
	90	矢垣 芽依	（登美）
		豊岡 奈津美	（登美）
	91	木村 なる美	（大淀）
		武本 麻佑	（大淀）
	92	東 瑛里奈	（青翔）
		西森 理映子	（青翔）
	93	北岡 奈々	（奈登）
		辻井 藍	（奈登）
	94	西村 春香	（高取）
		國分 未夢	（高取）
	95	大畑 裕可	（奈良）
		白戸 春日	（奈良）
	96	岸下 朝美	（平城）
②		笹岡 万里衣	（平城）