平成24年度　全国高等学校総合体育大会奈良県予選（テニスの部）

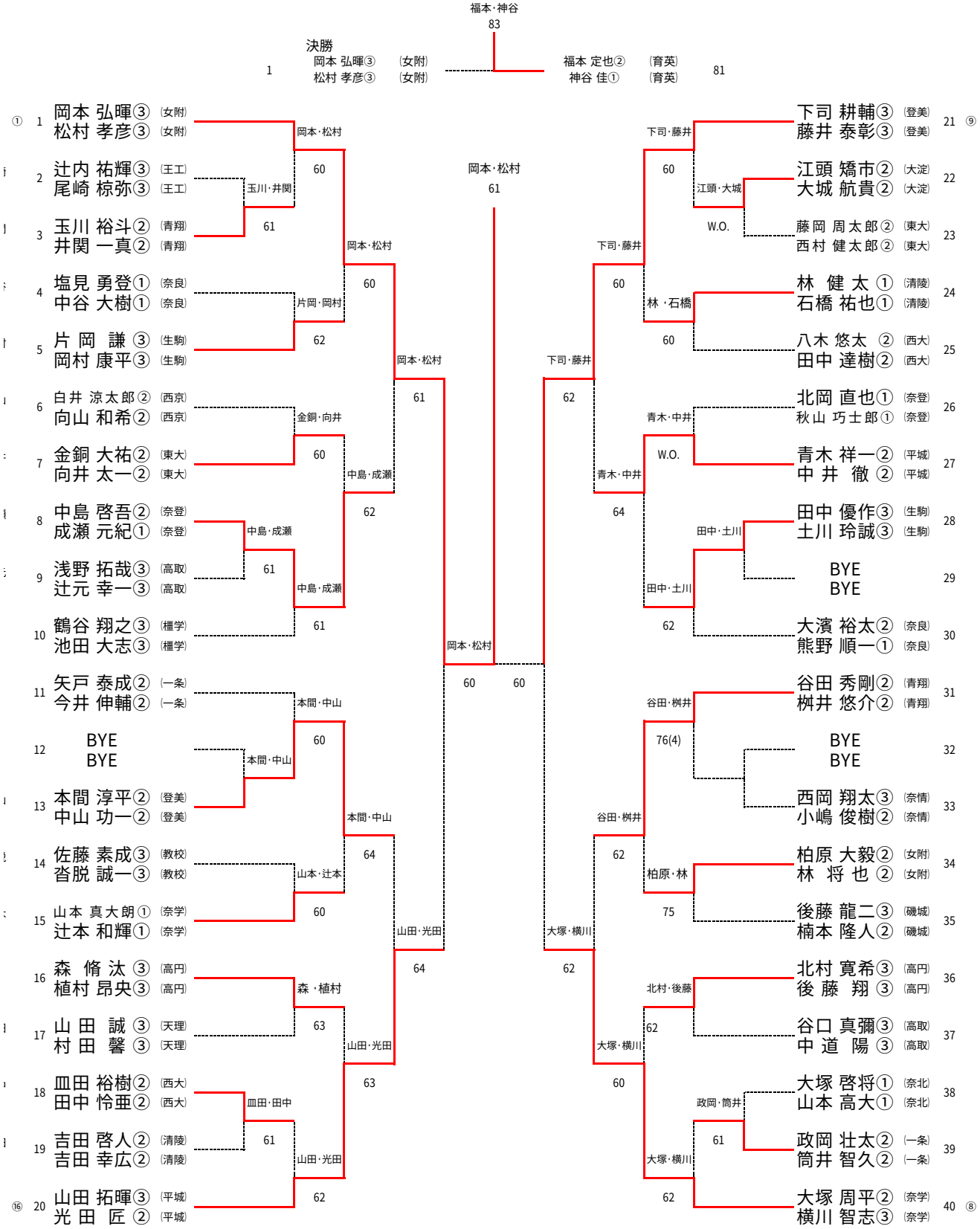

平成24年度　全国高等学校総合体育大会奈良県予選（テニスの部）

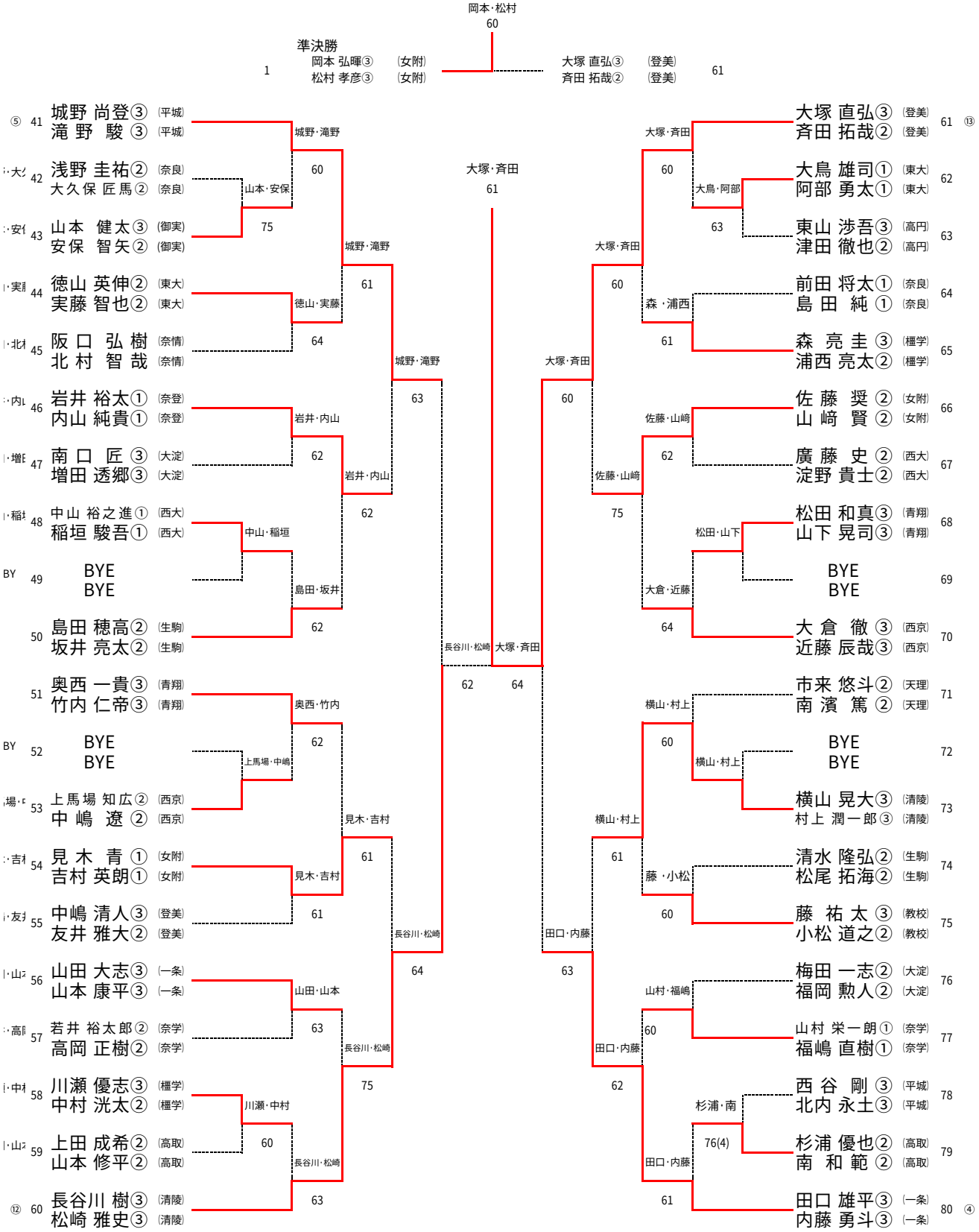

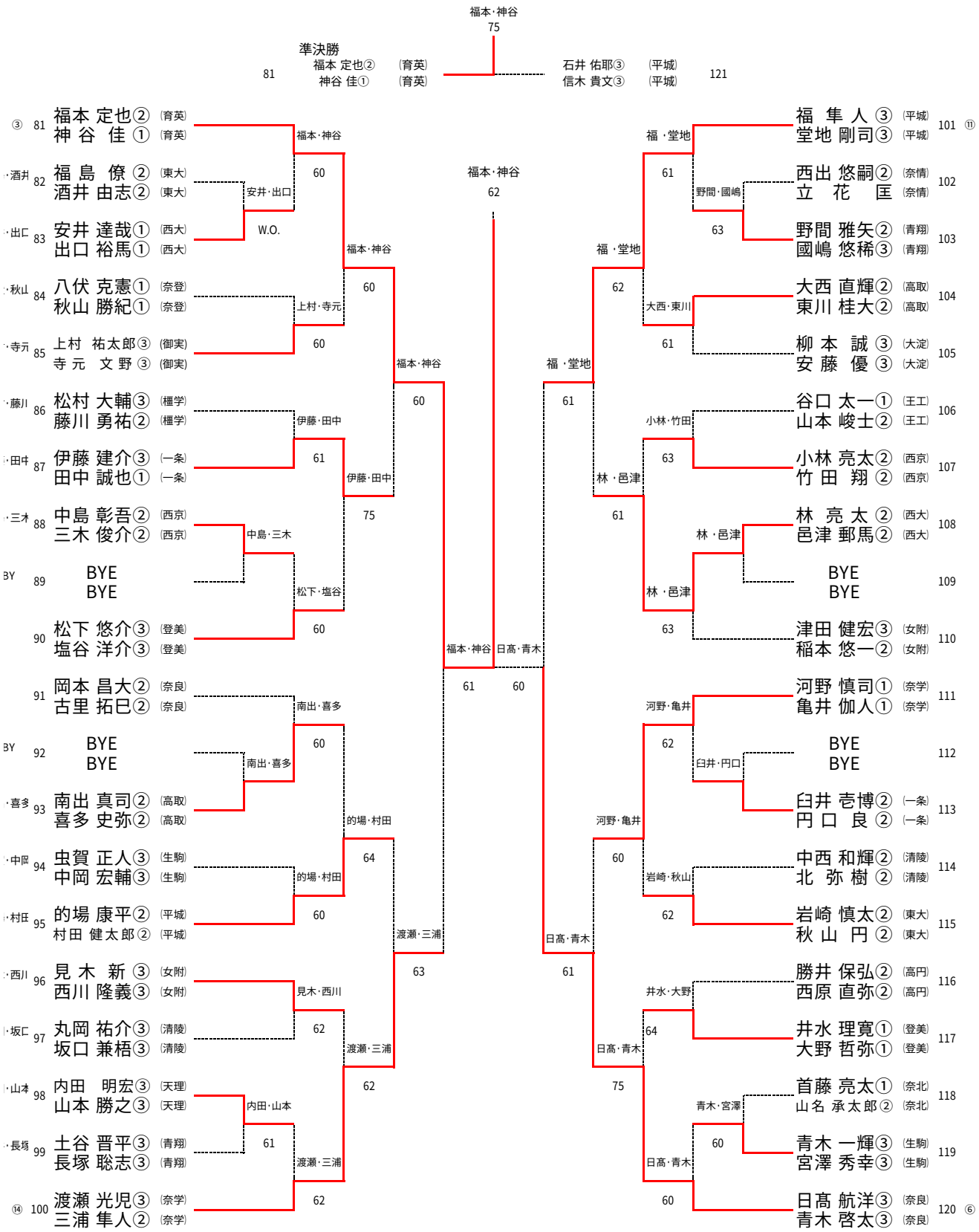
福本・神谷
75
準決勝
81
福本 定也② (育英)
神谷 佳① (育英)
石井 佑耶③ (平城)
信木 貴文③ (平城)
121
③ 81 福本 定也② (育英)
神 谷 佳 ① (育英)
・酒井 82 福 島 僚 ② (東大)
酒井 由志② (東大)
・出口 83 安井 達哉① (西大)
出口 裕馬① (西大)
・秋山 84 八伏 克憲① (奈登)
秋山 勝紀① (奈登)
・寺元 85 上村 祐太郎③ (御実)
寺 元 文 野 ③ (御実)
・藤川 86 松村 大輔③ (橿学)
藤川 勇祐② (橿学)
・田中 87 伊藤 建介③ (一条)
田中 誠也① (一条)
・三木 88 中島 彰吾② (西京)
三木 俊介② (西京)
BY 89 BYE
BYE
90 松下 悠介③ (登美)
塩谷 洋介③ (登美)
91 岡本 昌大② (奈良)
古里 拓巳② (奈良)
BY 92 BYE
BYE
・喜多 93 南出 真司② (高取)
喜多 史弥② (高取)
・中岡 94 虫賀 正人③ (生駒)
中岡 宏輔③ (生駒)
・村田 95 的場 康平② (平城)
村田 健太郎② (平城)
・西川 96 見 木 新 ③ (女附)
西川 隆義③ (女附)
・坂口 97 丸岡 祐介③ (清陵)
坂口 兼梧③ (清陵)
・山本 98 内田 明宏③ (天理)
山本 勝之③ (天理)
・長塚 99 土谷 晋平③ (青翔)
長塚 聡志③ (青翔)
⑭ 100 渡瀬 光児③ (奈学)
三浦 隼人② (奈学)
福本・神谷
安井・出口
W.O.
福本・神谷
60
上村・寺元
60
福本・神谷
60
伊藤・田中
61
伊藤・田中
75
中島・三木
松下・塩谷
60
福本・神谷
60
南出・喜多
60
的場・村田
64
南出・喜多
的場・村田
60
渡瀬・三浦
63
見木・西川
62
渡瀬・三浦
62
内田・山本
61
渡瀬・三浦
62
福本・神谷
62
福本・神谷
日高・青木
61
60
福 ・堂地 101 ⑪
堂地 剛司③ (平城)
西出 悠嗣② (奈情) 102
立 花 匡 (奈情)
野間 雅矢② (青翔) 103
國嶋 悠稀③ (青翔)
大西 直輝② (高取) 104
東川 桂大② (高取)
柳 本 誠 ③ (大淀) 105
安 藤 優 ③ (大淀)
谷口 太一① (王工) 106
山本 峻士② (王工)
小林 亮太② (西京) 107
竹 田 翔 ② (西京)
林 亮 太 ② (西大) 108
邑津 郵馬② (西大)
BYE
BYE 109
津田 健宏③ (女附) 110
稲本 悠一② (女附)
河野 慎司① (奈学) 111
亀井 伽人① (奈学)
BYE
BYE 112
臼井 壱博② (一条) 113
円 口 良 ② (一条)
中西 和輝② (清陵) 114
北 弥 樹 ② (清陵)
岩崎 慎太② (東大) 115
秋 山 円 ② (東大)
勝井 保弘② (高円) 116
西原 直弥② (高円)
井水 理寛① (登美) 117
大野 哲弥① (登美)
首藤 亮太① (奈北) 118
山名 承太郎② (奈北)
青木 一輝③ (生駒) 119
宮澤 秀幸③ (生駒)
日髙 航洋③ (奈良) 120 ⑥
青木 啓太③ (奈良)
福 ・堂地
61
福 ・堂地
62
福 ・堂地
野間・國嶋
63
大西・東川
61
小林・竹田
63
林 ・邑津
61
林 ・邑津
林 ・邑津
63
河野・亀井
62
河野・亀井
60
臼井・円口
岩崎・秋山
62
日高・青木
61
井水・大野
64
日高・青木
75
青木・宮澤
60
日高・青木
60

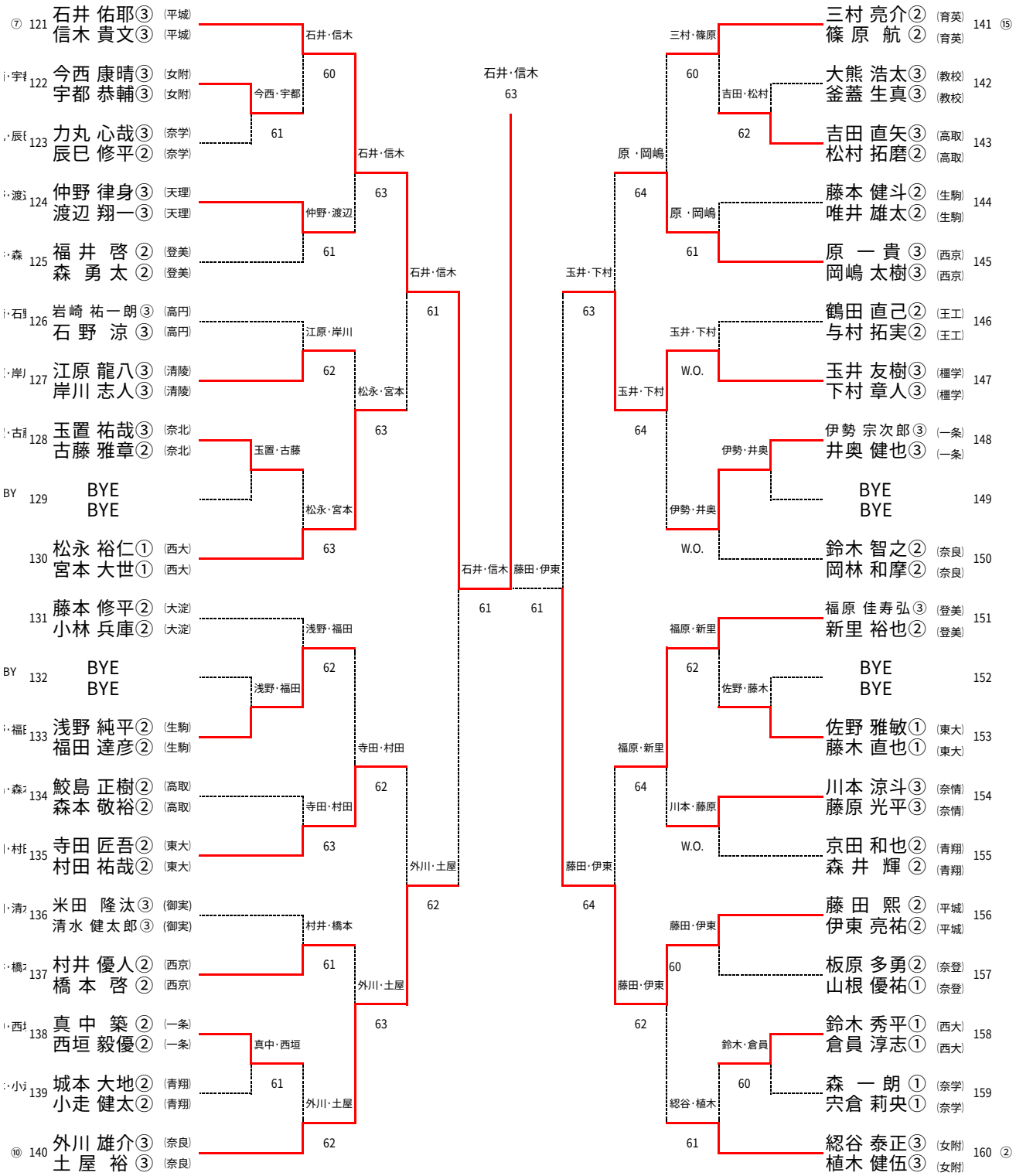
⑦ 121 石井 佑耶③ (平城)
信木 貴文③ (平城)
122 今西 康晴③ (女附)
宇都 恭輔③ (女附)
123 力丸 心哉③ (奈学)
辰巳 修平② (奈学)
124 仲野 律身③ (天理)
渡辺 翔一③ (天理)
125 福 井 啓 ② (登美)
森 勇 太 ② (登美)
126 岩崎 祐一朗③ (高円)
石 野 涼 ③ (高円)
127 江原 龍八③ (清陵)
岸川 志人③ (清陵)
128 玉置 祐哉③ (奈北)
古藤 雅章② (奈北)
BY 129 BYE
BYE
130 松永 裕仁① (西大)
宮本 大世① (西大)
131 藤本 修平② (大淀)
小林 兵庫② (大淀)
BY 132 BYE
BYE
133 浅野 純平② (生駒)
福田 達彦② (生駒)
134 鮫島 正樹② (高取)
森本 敬裕② (高取)
135 寺田 匠吾② (東大)
村田 祐哉② (東大)
136 米田 隆汰③ (御実)
清水 健太郎③ (御実)
137 村井 優人② (西京)
橋 本 啓 ② (西京)
138 真 中 築 ② (一条)
西垣 毅優② (一条)
139 城本 大地② (青翔)
小走 健太② (青翔)
⑩ 140 外川 雄介③ (奈良)
土 屋 裕 ③ (奈良)
今西・宇都 60
今西・宇都 61
仲野・渡辺 63
仲野・渡辺 61
江原・岸川 62
玉置・古藤
松永・宮本 63
浅野・福田 62
浅野・福田
寺田・村田 62
寺田・村田 63
村井・橋本 61
真中・西垣 61
外川・土屋 62
石井・信木 60
石井・信木 63
石井・信木 61
松永・宮本 63
寺田・村田 62
外川・土屋 63
外川・土屋 62
石井・信木 63
石井・信木 61
藤田・伊東 61
三村・篠原 60
吉田・松村 62
原・岡嶋 64
原・岡嶋 61
玉井・下村 63
玉井・下村 W.O.
玉井・下村 64
伊勢・井奥
伊勢・井奥 W.O.
福原・新里 62
佐野・藤木
福原・新里 64
川本・藤原 W.O.
藤田・伊東 64
藤田・伊東 60
鈴木・倉員
藤田・伊東 62
60
総谷・植木 61
三村 亮介② (育英)
篠 原 航 ② (育英) 141 ⑮
大熊 浩太③ (教校)
釜蓋 生真③ (教校) 142
吉田 直矢③ (高取)
松村 拓磨② (高取) 143
藤本 健斗② (生駒)
唯井 雄太② (生駒) 144
原 一 貴 ③ (西京)
岡嶋 太樹③ (西京) 145
鶴田 直己② (王工)
与村 拓実② (王工) 146
玉井 友樹③ (橿学)
下村 章人③ (橿学) 147
伊勢 宗次郎③ (一条)
井奥 健也③ (一条) 148
BYE
BYE 149
鈴木 智之② (奈良)
岡林 和摩② (奈良) 150
福原 佳寿弘③ (登美)
新里 裕也② (登美) 151
BYE
BYE 152
佐野 雅敏① (東大)
藤木 直也① (東大) 153
川本 涼斗③ (奈情)
藤原 光平③ (奈情) 154
京田 和也② (青翔)
森 井 輝 ② (青翔) 155
藤 田 熙 ② (平城)
伊東 亮祐② (平城) 156
板原 多勇② (奈登)
山根 優祐① (奈登) 157
鈴木 秀平① (西大)
倉員 淳志① (西大) 158
森 一 朗 ① (奈学)
宍倉 莉央① (奈学) 159
総谷 泰正③ (女附)
植木 健伍③ (女附) 160 ②